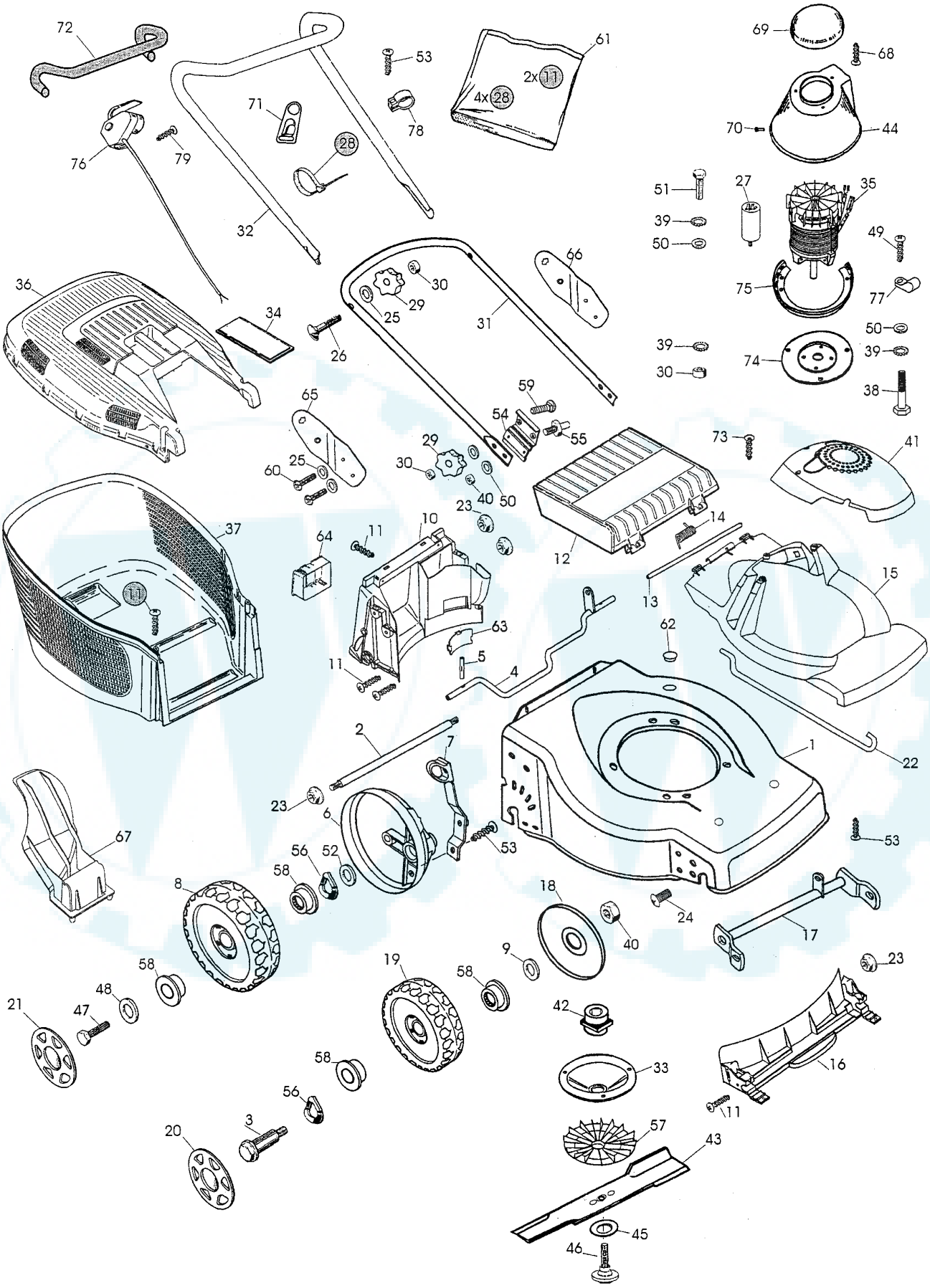
72
53
61
2x 11
4x 28
69
68
71
78
70
44
76
79
28
51
27
35
39
50
49
32
66
36
30
29
25
31
75
77
34
26
50
39
74
39
30
38
65
59
54
55
73
41
29
25
60
30
40
50
23
14
37
64
11
10
12
15
13
11
63
62
5
4
11
2
7
1
22
23
6
67
53
53
56
52
58
8
18
24
17
40
9
23
58
19
58
48
21
47
42
16
58
33
56
11
3
20
57
43
45
46

B058